SCHEDA TECNICA
TECHNICAL SHEET
TECHNISCHES DATENBLATT
FICHE TECHNIQUE
FICHA TECNICA

MYRIA

Rev. 07_2008

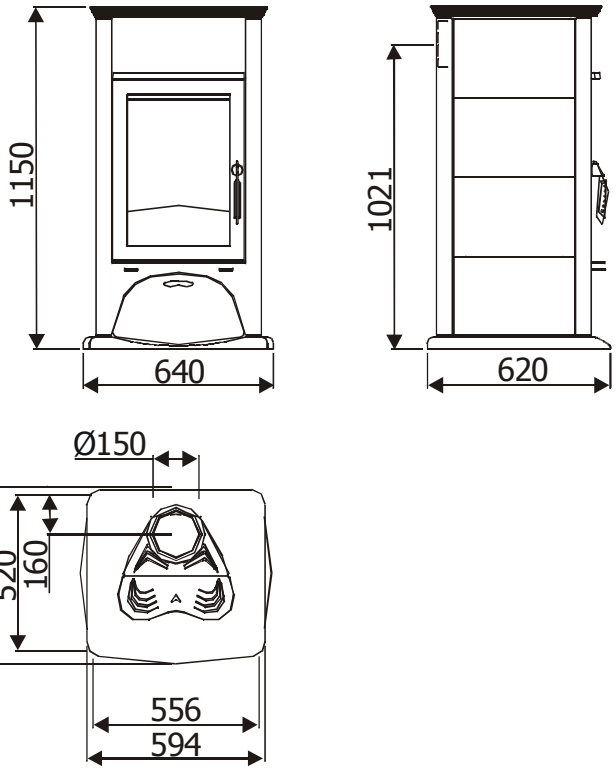

MCZ S.p.A. - Via G.Oberdan 86, I - 33097 Vigonovo (PN) Italy.

CE 07

EN 13240:2007

ANTHEA (1)	**LUNA** (3)
MYRIA (2)	

Potenza nominale: **Puissance nominale:** **Heizleistung:** **Potencia nominal:** **Potência nominal:** **Nominal heat output:** **Brændværdi:**	12,0 kW (1) 11,0 kW (2) 10,0 kW (3)
Emissione CO (al 13% O2): **Emissions CO (Bez.13% O2):** **Mittlere CO- Emission (Bez.13% O2):** **Emisión CO (al 13% de O2):** **Emissão CO (13% de O2):** **CO emission (at 13% O2)** **CO emission (ved 13% O2):**	0,11%
Rendimento : **Rendement :** **Energieeffizenz:** **Eficiencia:** **Eficiencia:** **Efficiency:** **Virkningsgrad:**	87,6%
Temperatura fumi: **Température des fumées:** **Mittlere Abgastemperatur:** **Temperadura humos:** **Tempretura dos fumos:** **Flue gas temperature:** **Røggastemperatur:**	300 °C
Distanze di sicurezza (retro): **Distances de sécurité (postérieures):** **Sicherheitsabstände (Hinten):** **Distancias de seguridad (retro):** **Distancia de segurança (trasiera):** **Safety clarence distance (back):** **Sikkerhedsafstand (bag):**	300 mm
Distanze di sicurezza (lato): **Distances de sécurité (laterales):** **Sicherheitsabstände (Seitlich):** **Distancias de seguridad (laterales):** **Distancia de segurança (lateral):** **Safety clarence distance (side):** **Sikkerhedsafstand (side):**	500 mm

Prodotto conforme all'installazione in canna multipla. Produit conforme à l'installation dans un conduit multiple. Gerät ist für eine Mehrfachbelegung des Schornsteins geeignet. Producto conforme a la instalación de tubos múltiples. Produto conforme para instalação em condutas multiplas. Appliance suitable for installation in a shared flue. Apparatet kan bruges i en røggassamleledning.

Apparecchio a funzionamento intermittente. Produit à fonctionnement en continu. Dauerbrand Feuerstätte. Aparato de funcionamiento intermitente. Aparelho com funcionamento intermitente. Apparat med intermitterende funktion. Intermittently operating unit.

Utilizzare solo con combustibile adatto. A utiliser seulement avec un combustible conforme. Nur zugelassennen Brennstoff verwenden. Utilizar sólo con combustibles adaptados. Utilizar somente combustivel adaquado. Use only recommended fuels. Anvend kun anbefalede brændsler.

Leggere e seguire le istruzioni! Lire et suivre les instructions! Bedienungsanleitung lesen und beachten! Leer y seguir las instrucciones! Leia atentamente e siga as instruções! Leggere e seguire le istruzioni! Read and follow the operating instructions! Følg fabrikantens brugervejledning!

COD: 89070080

Dati tecnici / Technical characteristics / Technische Merkmale / Caractéristiques techniques / Datos técnicos

Combustibile / Fuel / Brennstoff / Combustible / Combustible	**Legna / Wood / Holz / Bois /Leña**
Consumo orario / Horly consumption / Stündlicher Verbrauch / Consommation horaire / Consumo horario	**2,9 kg/h**
Potenza termica max./ Thermal power max. / Gesamtwärmeleistug max. / Puissance thermique max / Potencia térmica màx	**kW 11 Kcal 9460**
Potenza termica min / Thermal power min./ Gesamtwärmeleistug min. / Puissance thernmique min. / Potencia térmica mín.	**kW 4,5/ Kcal 3870**
Rendimento / Yield / Leistung / Rendement / Rendimiento	**87,6%**
Volume riscaldabile m³/ Heatable volume / Heizbares Raummass / Capacité de chauffe / Volumen que puede calentarse	**237/40 - 270/35 - 315/30**
Tiraggio minimo / Minimum draught / Mindestabzug / Tirage minimal / Tiro mínimo.	**12 Pa / 0,12 mbar**
Temperatura uscita fumi / Temperature of exhaust smoke / Rauchgasaustrittstemperatur. / Température des fumées en sortie / Temperatura de los humos en salida	**300 °C**
Diametro uscita fumi / Smoke outlet / Rauchgasaustritt / Diamètre sortie de fumées / Diàmetro salida humos	**Ø 15 cm**
Dimensione focolare / Fire box dimension / Feuerraummaße / Dimension du foyer / Dimension hogar	**42,5 x 40 - h 43.5**
Peso / Weight / Gewicht / Poids / Peso	**Kg 250**
Presa d'aria esterna comburente / External combustion air outlet / Außenluftklappe für die Verbrennung / Pris d'air exterieur comburano / Toma de aire exterior comburente	**cm² 150**
CO al 13 % O_2 al Min e al Max / CO at 13%O_2 at minimum and maximum / CO 13%O^2 beil Min. und bei Max. / CO à 13 % O_2 au min. et au max / CO al 13%O_2 al Mín. y al Máx.	**0,11 %**
Massa fumi / Mass of smoke / Abgasmasse / Masse des fumée / Masa humos	**11,0 g/s**

Canna fumaria / Flue pipe / Rauchabzug / Conduit de cheminée / Cañón de humos

Fino a 5 mt. **/ Up to 5 m / Bis zu 5 m. / Jusqu'à 5 m / hasta 5 m**	**20x20 cm Ø 20**
Oltre 5 mt. **/ Over 5 m / Über 5 m / Plus de 5 m / Más de 5 m**	**18x18 cm Ø 18**

Note / Note / Bemerkungen / Notes / Notas

Apparecchio a combustione intermittente / Intermittent combustion unit / Das Gerät ist eine Zeitbrandfeuerstätte / Appareil à combustion intermittente / Aparato de combustiòn intermittente

* **Dati che possono variare a seconda del tipo di combustibile usato** / Data that may vary depending on the type of fuel used / Die Werte können je nach Art und Größe der verwendeten brennstoff schwanken./ Données pouvant varier selon le type et la dimension du combustible utilisé / Datos que pueden variar dependiendo del tipo de combustible utilizado