TECHNISCHES DATENBLATT

RAY COMFORT AIR 8 M1

Rev. 05_2018

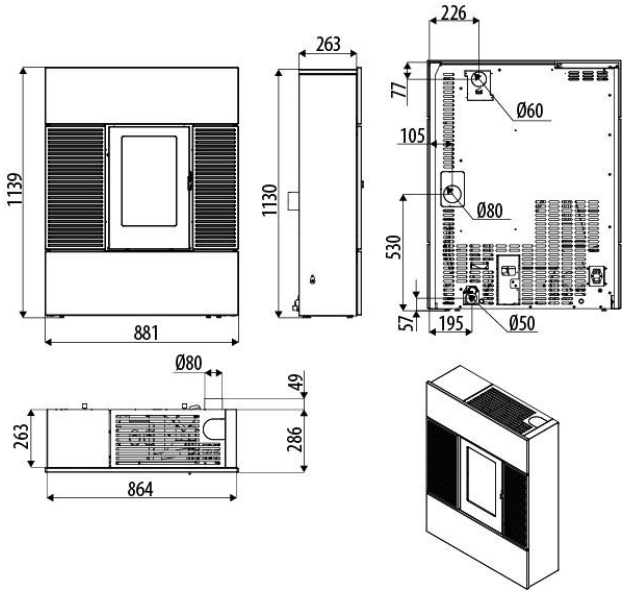

EN 14785
BImSchV Stufe 2
Regensburger / Aachener / Münchener BStV
ART.15a B-VG / Klimafonds
Conto Termico 2.0
LRV

Technische Merkmale

Nominale Nutzleistung	**7,8 kW (6.708 kcal/h)**
Minimale Nutzleistung	**2,5 kW (2.150 kcal/h)**
Wirkungsgrad bei Max.-Betr.	**90,2 %**
Wirkungsgrad bei Min.-Betr.	**91,0 %**
Max. Temperatur der austretenden Rauchgase	**179°C**
Min. Temperatur der austretenden Rauchgase	**96°C**
Feinstaub/OGC/NOx (13% O_2)	**11 – 1 – 119 mg/Nm^3**
CO bei 13% O_2 min. und max	**0,038 — 0,005%**
CO_2 min. und max	**6,5% – 12,1%**
Mindestförderdruck	**0,05 mbar – 5 Pa**
Abgasmasse	**4,7 g/sec**
Fassungsvermögen des Pelletbehälters	**28 l**
Art des Pellet-Brennstoffs	**Ø 6-8 mm / 3÷40 mm**
Stündlicher Pellet-Verbrauch	**Min~0,5 kg/h* Max~1,7 kg/h***
Betriebsautonomie	**Min~36 h* Max~11 h***
Heizbarer Rauminhalt m^3	**168/40 – 192/35-224/30****
Verbrennungslufteinlass	**Ø 50 mm**
Rauchgasaustritt	**Ø 80 mm**
Luftaufnahme	**80 cm^2**
Elektrische Nennleistung (EN 60335-1)	**80 W (max 380 W)**
Versorgungsspannung und Frequenz	**230 Volt / 50 Hz**
Netto-Gewicht	**155 kg**
Gewicht mit Verpackung	**170 kg**
Abstand von brennbaren Materialien (rückwärtig/seitlich/niedriger)	**30mm / 100mm / 0mm**
Abstand von brennbaren Materialien (Decke/Vorderseite)	**800mm / 1.000mm**

* Die Werte können je nach Art des verwendeten Brennstoffs schwanken
** Heizbarer Rauminhalt je nach pro m^3 geforderter Leistung (jeweils 40-35-30 Kcal/h m^3)

TECHNISCHES DATENBLATT

RAY COMFORT AIR 8 UP! M1

Rev. 05_2018

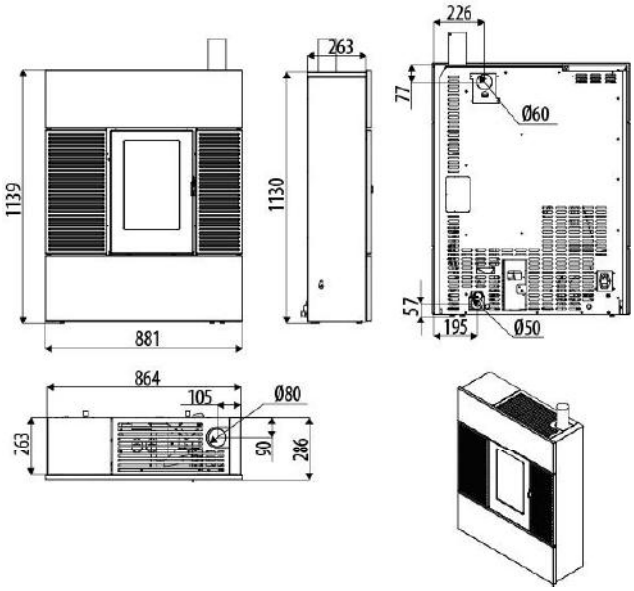

EN 14785
BImSchV Stufe 2
Regensburger / Aachener / Münchener BStV
ART.15a B-VG / Klimafonds
Conto Termico 2.0
LRV

A+

ECO DESIGN 2022

maestro

Technische Merkmale

Nominale Nutzleistung	7,8 kW (6.708 kcal/h)
Minimale Nutzleistung	2,5 kW (2.150 kcal/h)
Wirkungsgrad bei Max.-Betr.	90,2 %
Wirkungsgrad bei Min.-Betr.	91,0 %
Max. Temperatur der austretenden Rauchgase	179°C
Min. Temperatur der austretenden Rauchgase	96°C
Feinstaub/OGC/NOx (13% O_2)	11 – 1 – 119 mg/Nm^3
CO bei 13% O_2 min. und max	0,038 — 0,005%
CO_2 min. und max	6,5% – 12,1%
Mindestförderdruck	0,05 mbar – 5 Pa
Abgasmasse	4,7 g/sec
Fassungsvermögen des Pelletbehälters	28 l
Art des Pellet-Brennstoffs	Ø 6-8 mm / 3÷40 mm
Stündlicher Pellet-Verbrauch	Min~0,5 kg/h* Max~1,7 kg/h*
Betriebsautonomie	Min~36 h* Max~11 h*
Heizbarer Rauminhalt m^3	168/40 – 192/35-224/30**
Verbrennungslufteinlass	Ø 50 mm
Rauchgasaustritt	Ø 80 mm
Luftaufnahme	80 cm^2
Elektrische Nennleistung (EN 60335-1)	80 W (max 380 W)
Versorgungsspannung und Frequenz	230 Volt / 50 Hz
Netto-Gewicht	155 kg
Gewicht mit Verpackung	170 kg
Abstand von brennbaren Materialien (rückwärtig/seitlich/niedriger)	30mm / 100mm / 0mm
Abstand von brennbaren Materialien (Decke/Vorderseite)	800mm / 1.000mm

* Die Werte können je nach Art des verwendeten Brennstoffs schwanken
** Heizbarer Rauminhalt je nach pro m^3 geforderter Leistung (jeweils 40-35-30 Kcal/h m^3)