Technische Daten

Multibogen, drehbar, 0°- 90°, 4-teilig, mit 2 Reinigungs-Öffnungen

Stahlblech, geschweißt, stahlblank;

alle Reinigungsöffnungen mit hitzebeständiger Dichtung;

Materialstärke: 2,0 mm

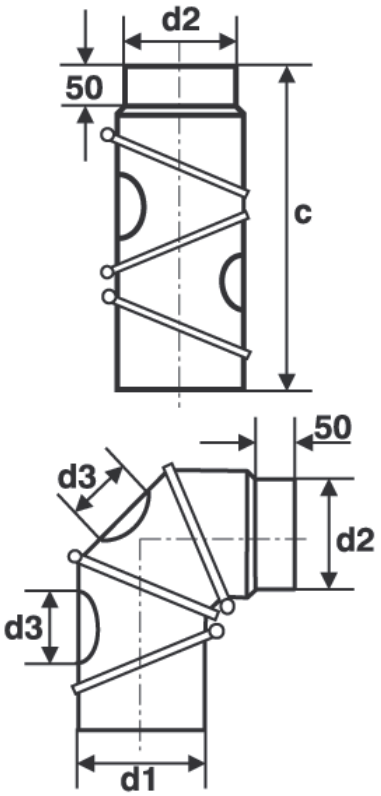

Nennweite	Maße		
innen	außen		
d1	d2	C	d3
mm	mm	mm	mm
120	119	391	94
130	129	415	94
145	144	432	94
150	149	438	94
160	159	447	124
180	179	458	124
200	199	493	124
250	249	542	124

Nennweite	Gewichte
innen	
d1	
mm	kg
120	2,93
130	3,33
145	3,6
150	3,73
160	3,87
180	4,27
200	4,4
250	5,33

Prüfnummer:
1004 - CPD - 0004
DIN EN 1856-2

T600-N2-D-Vm-L01200G400 [1]

[1] Zusatzbedingungen:
mit Strahlungsschutz
Rußbrandbeständigkeit: ja
Frost / Tauwechselbeständigkeit: ja

Bildung von Artikelnummern für Multibögen, drehbar, 0°- 90°, 4-teilig, mit 2 Reinigungs-Öffnungen

Maske: 7BGM4-y
7 = stahlblank
BGM4 = Multibogen, drehbar, 0°- 90°, 4-teilig, mit 2 Reinigungs-Öffnungen
y = Nennweite in mm (gemäß angebotener Nennweiten, 3-stellig, bei Bedarf mit Führungsnull)

Muldenthaler Emaillierwerk
GmbH
Uhlandstraße 12
D-09322 Penig

Telefon: +49 (37381) 87-0
Fax : +49 (37381) 87-299
www.muldenthal-emaille.de
info@muldenthal-emaille.de

Prüfnummer:
1004 - CPD - 0004
DIN EN 1856-2