SIZE: 630 X 720 MM /folded manual: 105 x 120 mm

GS-558

BETRIEBSANLEITUNG

OPERATING INSTRUCTIONS

VERSION 10-12-2015

DEUTSCH

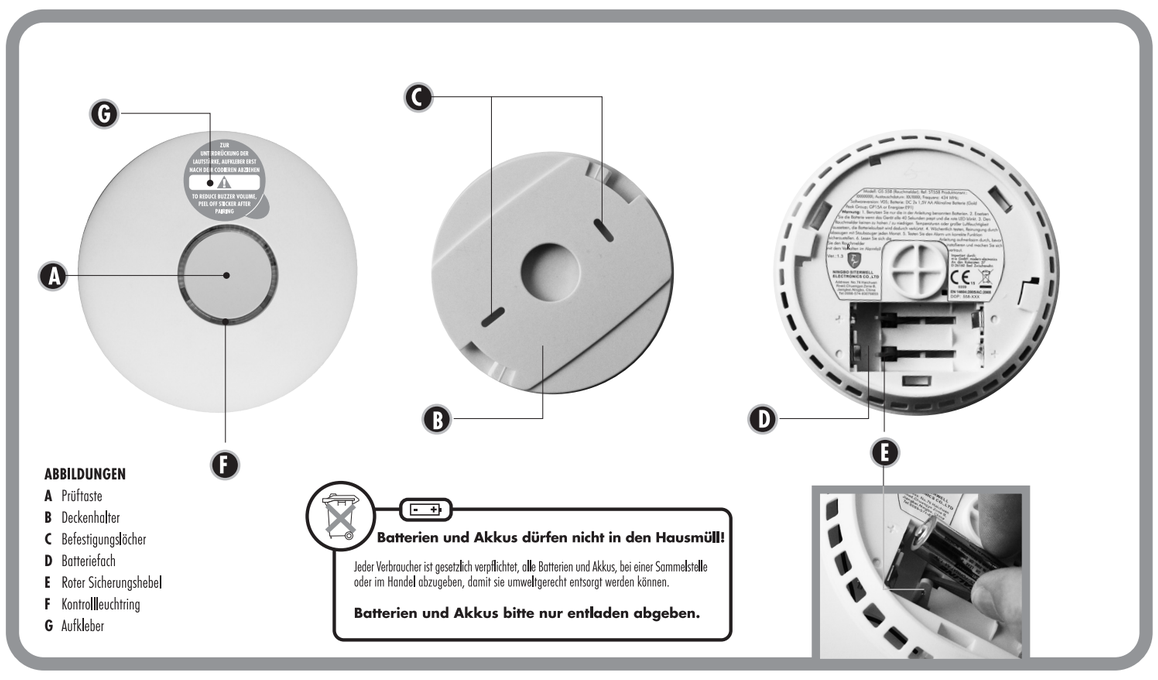

ABBILDUNGEN

A Prüftaste
B Deckenhalter
C Befestigungslöcher
D Batteriefach
E Roter Sicherungshebel
F Kontrollleuchtring
G Aufkleber

Batterien und Akkus dürfen nicht in den Hausmüll!

Jeder Verbraucher ist gesetzlich verpflichtet, alle Batterien und Akkus, bei einer Sammelstelle oder im Handel abzugeben, damit sie umweltgerecht entsorgt werden können.

Batterien und Akkus bitte nur entladen abgeben.

Wir danken Ihnen für den Kauf dieses m-e Funk-Rauchmelders mit Hitzesensor und EASY TEST Prüftaste.

Nehmen Sie sich bitte einige Minuten Zeit und lesen Sie die folgenden Anweisungen sorgfältig durch, um sich und Ihre Familie mit dem Betrieb des Gerätes vertraut zu machen. Bewahren Sie diese Bedienungsanleitung zum späteren Nachschlagen sicher auf.

TECHNISCHE DATEN

Stromversorgung :	2 x 1,5 V AA-Alkalibatterie LR6 (3V/DC)
Energieverbrauch:	<4 uA (Standby), <40 mA (Alarm)
Alarmlautstärke :	>85 dB(A) innerhalb von 3 Metern
Rauchempfindlichkeit :	0,122-0,189 dB/m
Wärmeempfindlichkeit:	54-70 °C
Lokales Rauchalarmsignal:	Piepton 0,5 s - Pause 0,5 s - Piepton 0,5 s - Pause 0,5 s - Piepton 0,5 s - Pause 1,5 s, rote LED blinkt, Wiederholung des Alarmsignals
Lokales Wärmealarmsignal:	Piepton 0,2 s - Pause 0,1 s, rote LED blinkt, Wiederholung des Alarmsignals
Funkalarmsignal:	Piepton - Piepton - Pause 1,2 s, rote LED blinkt, Wiederholung des Alarmsignals

PRODUKTBESCHREIBUNG

Dieses Gerät ist ein photoelektrischer 3V/DC Rauchmelder, der mit zwei 1,5 V AA-Alkalibatterien betrieben wird. Der Melder arbeitet nach dem Streulichtprinzip und reagiert daher sehr sensibel auf Schwelbrände, die für gewöhnlich dicken, schwarzen Rauch, jedoch kaum Hitze erzeugen und über Stunden glimmen, bevor erste Flammen entstehen. Der Rauchmelder enthält keine umweltschädlichen radioaktiven Materialien.

WICHTIG

Zur Reduzierung der Lautstärke während des Codiervorgangs (Vernetzung) ist ein Aufkleber (G) über der Lautsprecheröffnung angebracht. Sobald der Codiervorgang abgeschlossen ist, **muss dieser Aufkleber entfernt werden**, damit der Rauchmelder die volle Alarmlautstärke abgeben kann.

Es sollte jeder Raum (mit Ausnahme des Badezimmers) und jeder weitere Bereich der Wohnung/des Hauses mit einem Rauchmelder ausgestattet werden, sodass alle Personen im Haushalt das Alarmsignal hören und darauf reagieren können. Als Mindestschutzmaßnahme empfiehlt sich die Montage eines Melders im Flur zwischen Wohnbereich und Schlafzimmern. Montieren Sie den Rauchmelder so nahe wie möglich an den Wohnbereichen und achten Sie darauf, dass das Alarmsignal von den Schlafzimmern aus gut hörbar ist.

Empfohlene Installation für eingeschossige Wohnanlagen: Montieren Sie in jedem Schlafzimmer sowie im Flur zwischen den einzelnen Schlafräumen einen Rauchmelder an der Decke. Ist der Gang zwischen den Schlafbereichen mehr als 10 Meter lang, installieren Sie einen Rauchmelder an jedem Ende des Flurs. Im Fall eines zusätzlich vorhandenen Kellers/Souterrains, montieren Sie dort einen Warnmelder an der Decke nahe dem unteren Ende des Treppenaufgangs.
Empfohlene Installation für mehrgeschossige Wohnanlagen: Montieren Sie in jedem Schlafzimmer sowie im Flur zwischen den einzelnen Schlafräumen einen Rauchmelder an der Decke. Ist der Gang zwischen den Schlafbereichen mehr als 10 Meter lang, installieren Sie einen Rauchmelder an jedem Ende des Flurs. Bringen Sie zudem einen Melder am oberen Ende des Treppenaufgangs zwischen erstem und zweitem Stockwerk an.

WICHTIGE SICHERHEITSHINWEISE

1: Die Prüftaste dient der Überprüfung der Alarmfunktion des Rauchmelders. Verwenden Sie keine anderen Prüfverfahren. Testen Sie den Rauchmelder wöchentlich, um einen ordnungsgemäßen Betrieb des Gerätes zu gewährleisten.
2: Entfernen Sie zum Stoppen des Alarms keinesfalls die Batterie und trennen Sie deren Kontakte nicht. Andernfalls verliert das Gerät seine Schutzfunktion. Öffnen Sie die Fenster oder lassen Sie mithilfe eines Ventilators den Rauch rund um den Melder abziehen.
3: Der Rauchmelder darf nur von qualifiziertem Elektrofachpersonal montiert werden. Bei der Montage müssen sämtliche regionalen und nationalen Elektrizitäts- und Bauvorschriften eingehalten werden.
4: Der Rauchmelder ist für die Verwendung in Einfamilienwohnanlagen bestimmt. In Mehrfamilienhäusern muss jede Wohneinheit mit eigenen Rauchmeldern ausgestattet werden. Das Gerät darf nicht in Gebäuden installiert werden, die überwiegend für Nichtwohnzwecke bestimmt sind, und ist kein Ersatz für gesetzlich vorgeschriebene Brandmeldesysteme.
5: Montieren Sie in jedem Raum und auf jeder Etage Ihrer Wohnung einen Rauchmelder. Es besteht die Möglichkeit, dass Rauchmelder entstehenden Rauch nicht erfassen können. So kann Feuer zum Beispiel in einem abgelegenen Teil der Wohneinheit, in einem anderen Stockwerk, im Kamin, in einer Wand, am Dach oder hinter einer geschlossenen Tür entstehen. In diesen Fällen erreicht der R auch den Melder möglicherweise zu spät, um alle Bewohner rechtzeitig zu warnen. Rauchmelder können Brände nur innerhalb ihres jeweiligen Detektionsbereichs signalisieren.
6: Der Rauchmelder warnt nicht zwangsläufig alle Personen im Haushalt. Der Signalton ist zwar laut und weist so auf bestehende Gefahren hin, dennoch kann der Alarm unter bestimmten Umständen (z. B. Außenlärm oder laute Innengeräusche, fester Schlaf, Einfluss von Medikamenten oder Alkohol, Gehörschäden etc.) von einzelnen Bewohnern überhört werden. Wenn sie befürchten, dass dieser Warnmelder nicht von allen Mitgliedern Ihres Haushalts gehört werden könnte, sollten Sie spezielle Rauchmeldeanlagen anbringen. Jeder Bewohner muss in der Lage sein, den Alarmton zu hören und rasch darauf zu reagieren, um das Risiko von Schäden, Verletzungen oder Todesfällen durch Brände zu minimieren. Falls in Ihrem Haushalt Personen mit einer Hörbeeinträchtigung leben, müssen Rauchmelder mit speziellen Licht- oder Vibrationssignalen installiert werden.
7: Rauchmelder lösen nur dann Alarm aus, wenn sie Rauch oder Verbrennungspartikel in der Luft erfassen. Sie reagieren weder auf Hitze oder Flammen noch auf Gas. Dieser Rauchmelder gibt bei Entstehen eines Feuers ein akustisches Warnsignal ab. Viele Brände entwickeln sich jedoch durch plötzliches Entfachen, Explosion oder beabsichtigte Ausbreitung sehr schnell oder sind die Folge von Unachtsamkeit oder mangelnden Sicherheitsvorkehrungen. In diesen Fällen kann der Rauch den Alarm möglicherweise nicht SCHNELL GENUG auslösen, um eine sichere Flucht zu gewährleisten.
8: Die Funktionstüchtigkeit eines Rauchmelders kann auch an Grenzen stoßen. Rauchmelder sind nicht unfehlbar und daher keine alleinige Garantie für den Schutz von Eigentum und Leben. Diese Geräte stellen keinen Ersatz für eine Versicherung dar. Wohnungseigentümer und Mieter müssen über eine Versicherung für ihren persönlichen Schutz und den Schutz ihres Eigentums verfügen. Um Fehlfunktionen des Gerätes zu vermeiden, muss der Rauchmelder wöchentlich überprüft und nach 10 Jahren ausgetauscht werden.

Ungeeignete Montageorte

1: In der Nähe von Geräten oder Bereichen mit regulärer Verbrennungstätigkeit (Küchen, Öfen, Warmwasserbereiter). Verwenden Sie für diese Bereiche spezielle Rauchmelder mit Kontrollfunktion gegen ungewollte Alarmauslösung.
2: Orte mit hoher Luftfeuchtigkeit, wie Badezimmer oder Bereiche rund um Geschirrspüler oder Waschmaschinen. Halten Sie hier einen Abstand von mindestens 3 Metern ein.
3: Nahe Rückluftsystemen oder Heiz- und Klimaanlagen. Halten Sie hier einen Abstand von mindestens 1 Meter ein. Durch den Luftstrom kann der Rauch vom Melder ferngehalten werden und somit seine Alarmfunktion beeinträchtigen.
4: Räume, in denen die Temperatur unter 5 °C fallen oder über 40 °C steigen kann.
5: In extrem staubigen, stark verschmutzten oder von Insekten befallenen Bereichen. Die Luftpartikel an diesen Orten können die Funktion des Rauchmelders negativ beeinflussen.

Batterie

Betriebsspannung: DC 1,5 V
Typ: AA-Alkalibatterie
Empfehlung: Energizer E91, Gold Peak Group: GN15A

Austauschen der Batterie

1: Drehen Sie das Meldergehäuse gegen den Uhrzeigersinn und nehmen Sie es aus der Halterung.
2: Nehmen Sie die alten Batterien aus dem Batteriefach.
3: Legen Sie die neuen Batterien mit der korrekten Polung (+/-) in das Batteriefach ein.
4: Setzen Sie das Meldergehäuse wieder auf die Halterung und drehen Sie es danach im Uhrzeigersinn fest.
5: Testen Sie den Rauchmelder durch Drücken der Prüftaste. Bei gedrückter Prüftaste erzeugt das Gerät alle 1,5 Sekunden 3 kurze Pieptöne. Ertönt kein Piepsignal, liegt eine Störung des Gerätes oder ein Installationsfehler vor. Lesen Sie in diesem Fall den Abschnitt „STÖRUNGSBEHEBUNG“.

HINWEIS: Da im Prüfmodus ein Funksignal an die anderen Melder übertragen wird, können diese ebenfalls Alarm auslösen. Sobald die Prüftaste nicht mehr gedrückt wird, stoppen die übrigen Melder den Alarm innerhalb von 1 Minute.

LED (Leuchtring)

1: Im Normalbetrieb blinkt die rote LED einmal alle 40 Sekunden.
2: Bei Ausfall der Batterie oder niedriger Batteriespannung ertönt einmal alle 40 Sekunden ein Piepton mit gleichzeitig blinkender roter LED.
3: Im Fall einer Fehlfunktion des Gerätes ertönt einmal alle 40 Sekunden ein Piepton.
4: Wenn sich das Gerät im Stumm-Modus befindet, blinkt die rote LED einmal alle 8 Sekunden.

HINWEIS: Wenn der Rauchmelder alle 40 Sekunden einen Piepton abgibt, drücken Sie die Prüftaste, um das Warnsignal für 8 Stunden zu unterbrechen. Dadurch wird lediglich die Wiederholung des Warnsignals unterdrückt, der Melder kann während dieser Zeit jedoch auch weiterhin jede Rauchentwicklung erfassen und signalisieren.

Stummschalten des Alarms (Stumm-Modus)

Wenn ein Fehlalarm ausgelöst wird, drücken Sie die Prüftaste des Rauchmelders, um das Alarmsignal für ca. 10 Minuten stummzuschalten. Der Stumm-Modus wird durch einmaliges Blinken der roten LED im Abstand von 8 Sekunden angezeigt. Rauchmelder sind so konzipiert, dass Fehlalarme möglichst minimiert werden. Befinden sich Rauchmelder jedoch in der Nähe von Kochbereichen, können die dort entstehenden Verbrennungspartikel zum Auslösen eines unerwünschten Alarms führen. Große Mengen brennbarer Partikel werden beispielsweise durch verschüttetes Kochgut oder beim Gillen und Braten freigesetzt. Durch Verwendung einer Dunstabzugshaube mit Abluftfunktion (nicht Umluft) können Verbrennungspartikel effektiv aus dem Küchenbereich entfernt werden. Die Alarmstummschaltung (Prüftaste) ist sowohl in der Küche als auch in anderen Wohnbereichen, die anfällig für Fehlalarme sind, äußerst nützlich.

Die Stummschaltfunktion darf nur dann verwendet werden, wenn der Auslöser für den Fehlalarm, wie z. B. Rauch beim Kochen, bekannt ist.

Der Rauchwarnmelder wird nach ca. 10 Minuten automatisch zurückgesetzt. Befinden sich danach weiterhin Verbrennungspartikel in der Luft, wird der Alarm erneut ausgelöst.
Die Stummschaltung des Alarms (Stumm-Modus) kann wiederholt betätigt werden bis die Luft gereinigt und von der Ursache der Alarmauslösung befreit ist.

FUNKTIONSTEST

Stellen Sie sicher, dass jeder Rauchmelder richtig montiert ist und ordnungsgemäß funktioniert.
1: Verwenden Sie für den Test kein offenes Feuer. Dies kann zu Schäden am Gerät oder Ihrer Wohnung führen.
2: Prüfen Sie alle Rauchmelder einmal wöchentlich sowie nach der Rückkehr aus dem Urlaub oder nach mehrtägiger Abwesenheit.
3: Halten Sie bei der Überprüfung eine Armlänge Abstand vom Gerät.
4: Halten Sie für den Funktionstest die Prüftaste 5 Sekunden lang gedrückt. Bei gedrückter Prüftaste erzeugt der Rauchmelder alle 1,5 Sekunden 3 kurze Pieptöne. Nach Loslassen der Taste verstummt der Alarm nach einigen Sekunden.

ACHTUNG: Wenn der Alarm bei nicht gedrückter Prüftaste ertönt, signalisiert das Gerät Rauchentwicklung. **DAS ALARMSIGNAL ERFORDERT IHRE SOFORTIGE AUFMERKSAMKEIT UND RASCHES HANDELN.**

FUNKBETRIEB

Funkfrequenz:	433 MHz
Energieverbrauch:	RF Empfänger: <5 mA RF Sender: <10 mA
Funkreichweite:	bis zu 100 Meter Freifeld

Hinweis: Vor der Inbetriebnahme des Gerätes müssen die Batterien ordnungsgemäß eingesetzt werden.

1: Sendemodus

a: Nehmen Sie einen Rauchmelder und halten Sie die Prüftaste für etwa 12 Sekunden gedrückt bis die rote LED aufleuchtet. Lassen Sie die Taste umgehend los. Das Gerät befindet sich nun im Sendemodus. Die LED ist durchgehend eingeschaltet. Wenn Sie die Prüftaste erneut drücken oder innerhalb von 30 Sekunden kein Lernsignal gesendet wird, schaltet sich die LED wieder aus.
b: Sobald einer der anderen Rauchmelder das Funksignal empfangen hat, blinkt die rote LED des sendenden Rauchmelders für etwa 2 Sekunden. Danach kehrt das Gerät in den Sendemodus zurück und wartet auf die Erfassung des nächsten Melders. Wenn innerhalb von 30 Sekunden kein weiterer Rauchmelder das Funksignal empfängt, wird der Sendemodus automatisch beendet.

2: Lernmodus

a: Drücken Sie die Prüftaste des in den Lernmodus zu schaltenden Rauchmelders bis die rote LED aufleuchtet. Lassen Sie die Taste umgehend los. Das Gerät befindet sich nun im Lernmodus.
b: Bei erfolgreichem Lernvorgang des Gerätes blinkt die rote LED für etwa zwei Sekunden. Danach wird der Lernmodus automatisch beendet.

3: Resetmodus

a: Halten Sie die Prüftaste des Rauchmelders für etwa 16 Sekunden gedrückt bis die rote LED aufleuchtet. Lassen Sie die Taste wieder los. Das Gerät befindet sich nun im Resetmodus.
Hinweis: Schalten Sie das Gerät immer ausgehend vom Standbymodus in den Resetmodus.
b: Drücken Sie die Prüftaste während die rote LED leuchtet, und lassen Sie sie wieder los, sobald die rote LED erlischt. Wiederholen Sie diese Schritte zweimal. Wenn ein Piepton ertönt, wurde der Resetvorgang erfolgreich abgeschlossen und der Rauchmelder erhält einen neuen Zufallscode.

4: Vernetzung der Rauchmelder

a: Nehmen Sie einen Melder und schalten Sie ihn in den Sendemodus.
b: Nehmen Sie einen weiteren Melder und schalten Sie ihn in den Lernmodus. Wenn die rote LED 2 Sekunden lang blinkt, wurde der Lernvorgang erfolgreich abgeschlossen.
c: Wiederholen Schritt b für alle restlichen Rauchmelder.
d: Drücken Sie die Prüftaste, um den Sendemodus zu beenden. Die rote LED schaltet sich aus. Warten Sie etwa 30 Sekunden.
e: Nehmen Sie einen Rauchmelder und halten Sie die Prüftaste für etwa 30 Sekunden gedrückt. Wenn sich alle Rauchmelder im Funkbetrieb befinden, wurde die Vernetzung erfolgreich abgeschlossen.
f: Der über der Lautsprecheröffnung angebrachte Aufkleber (G) **muss entfernt werden**.

WARTUNG UND REINIGUNG

Neben dem wöchentlichen Funktionstest muss der Rauchmelder regelmäßig von Staub, Schmutz und Ablagerungen befreit werden. Reinigen Sie den Rauchmelder mindestens einmal pro Monat, um Staub, Schmutz und Ablagerungen zu entfernen.
Verwenden Sie eine weiche Staubsaugerbürste und säubern Sie damit alle Seiten und Außenflächen des Gerätes. Stellen Sie sicher, dass sämtliche Lüftungsschlitze frei von Verunreinigungen sind.

WICHTIG: Öffnen Sie keinesfalls das Gehäuse, um die Innenbereiche zu reinigen. Dies mindert Ihre Gewährleistungsansprüche.

ACHTUNG: Verwenden Sie ausschließlich den angegebenen Batterietyp. Der Einsatz anderer Batterien kann zu Schäden am Gerät führen. Tauschen Sie aus Sicherheitsgründen die Batterien mindestens einmal pro Jahr aus.

Hinweis: Nehmen Sie den Rauchmelder unmittelbar nach der Reinigung wieder in Betrieb und testen Sie das Gerät mit der Prüftaste.
Reparatur

Achtung: Reparieren Sie den Rauchmelder keinesfalls selbst. Dies mindert Ihre Gewährleistungsansprüche.
Befindet sich das Gerät noch innerhalb der Gewährleistungsfrist, übergeben Sie den Rauchmelder bitte sorgfältig verpackt Ihrem Händler zur Reklamation.
Falls kein Gewährleistungsanspruch mehr besteht, lassen Sie das Gerät umgehend von qualifiziertem Elektrofachpersonal durch ein adäquates Produkt austauschen.

Vorbereitung für den Brandfall

Wenn der Alarm bei nicht gedrückter Prüftaste ertönt, weist dies auf eine Gefahr hin und erfordert sofortiges Handeln. Um auf derartige Situationen vorbereitet zu sein, sollten Sie einen Fluchtplan erstellen, diesen mit allen Familienmitgliedern besprechen und regelmäßig für den Ernstfall üben.
1: Machen Sie alle Personen im Haushalt mit den Alarmtönen vertraut und erläutern Sie, was diese bedeuten.
2: Legen Sie für jeden Raum zwei Ausgänge und für jeden Ausgang einen Fluchtweg ins Freie fest.
3: Informieren Sie alle Haushaltsmitglieder darüber, dass Türen, die sich heiß anfühlen, nicht geöffnet werden dürfen und in diesem Fall ein anderer Ausgang zu suchen ist.
4: Zeigen Sie den Mitgliedern Ihrer Familie, wie sie sich in Bodennähe und somit sicher vor gefährlichem, Rauch, Qualm und Gasen vorwärts bewegen können.
5: Bestimmen Sie einen sicheren Ort außerhalb Ihres Hauses als gemeinsamen Treffpunkt im Fall eines Feuers.

Verhalten im Brandfall

1: Keine Panik! Ruhe bewahren!
2: Verlassen Sie das Gebäude so schnell wie möglich. Prüfen Sie vor dem Öffnen von Türen, ob sich deren Oberfläche heiß anfühlt. Nutzen Sie gegebenenfalls einen anderen Fluchtweg. Halten Sie sich nahe am Boden und verschwenden Sie keine Zeit durch Einsammeln von Gegenständen.
3: Versammeln Sie sich an einem festgelegten Treffpunkt außerhalb des Gebäudes.
4: Verständigen Sie von außerhalb des Gebäudes die Feuerwehr.
5: Gehen Sie nicht in das brennende Gebäude zurück. Warten Sie auf das Eintreffen der Feuerwehr.

Hinweis: Diese Anweisungen sollen als Hilfe im Brandfall dienen. Treffen Sie jedoch zur Vermeidung eines Feuers stets geeignete Brandschutzmaßnahmen und vermeiden Sie Gefahrensituationen.

STÖRUNGSBEHEBUNG

Entfernen Sie bei einem Fehlalarm die Batterien **NICHT**. Dadurch geht die Schutzfunktion des Gerätes verloren. Setzen Sie stattdessen einen Ventilator ein und öffnen Sie zum Abzug von Rauch oder Staub die Fenster.

Problem:
Die Prüftaste ist gedrückt, aber der Alarm ertönt nicht.
Lösung:
Nehmen Sie den Rauchmelder aus der Halterung und prüfen Sie, ob die Batterie richtig eingesetzt wurde.

Problem:
Der Rauchmelder piept alle 40 Sekunden einmal und gleichzeitig blinkt die rote LED.
Lösung:
Ersetzen Sie die Batterie (siehe Abschnitt „AUSTAUSCHEN DER BATTERIE“).

Problem:
Der Rauchmelder gibt wiederholt Fehlalarm oder ertönt beim Kochen, Duschen etc.
Lösung:
1. Reinigen Sie das Gerät (siehe Abschnitt „WARTUNG UND REINIGUNG“).
2. Lassen Sie das Gerät von Elektrofachpersonal an einer anderen Stelle montieren.

Problem:
Der Alarm klingt anders als gewöhnlich. Das Signal schaltet sich ein und wieder aus.
Lösung:
1: Das Gerät funktioniert ordnungsgemäß.
2: Reinigen Sie das Gerät (siehe Abschnitt „WARTUNG UND REINIGUNG“).

3 JAHRE BESCHRÄNKTE GARANTIE

Es wird für die Dauer von 3 Jahren ab Kaufdatum gewährleistet, dass dies Produkt frei von Defekten in den Materialien und in der Ausführung ist. Dies trifft nur zu, wenn das Gerät in üblicher Weise benutzt wird und regelmäßig instandgehalten wird. Die Verpflichtungen dieser Garantie werden auf die Reparatur oder den Wiedereinbau irgendeines Teils des Gerätes begrenzt und gelten nur unter der Bedingung, dass keine unbefugten Veränderungen oder versuchte Reparaturen vorgenommen wurden. Ihre gesetzlichen Rechte als Kunde werden in keiner Weise durch diese Garantie beeinträchtigt.

Haftungsbeschränkung:
Der Hersteller ist nicht für den Verlust oder die Beschädigung irgendwelcher Art einschließlich der beiläufigen oder Folgeschäden haftbar, die direkt oder indirekt aus der Störung dieses Produktes resultieren.

EMPFOHLENE MONTAGEORTE

- Installieren Sie zunächst einen Rauchmelder im Schlafzimmer und im Flur davor. Existiert mehr als ein Schlafbereich, sollte jeder weitere dieser Räume mit einem Melder ausgestattet werden.
- Montieren Sie im Treppenbereich und auf jedem Stockwerk einen Rauchmelder.
- Rauch, Hitze und Verbrennungsrückstände breiten sich nach Erreichen der Zimmerdecke horizontal aus. Bringen Sie daher den Rauchmelder in der Mitte der Zimmerdecke an. Das Gerät muss jede Ecke der Räumlichkeit erfassen können.
- Falls der Rauchmelder nicht in der Deckenmitte angebracht werden kann, muss die Entfernung zwischen der Montagestelle und den Wandecken mindestens 50 cm betragen (siehe Bild 1).
- Wenn die Länge des Raums oder des Flurs mehr als 10 Meter beträgt, müssen mehrere Rauchmelder montiert werden.
- Wenn die Zimmerdecke geneigt bzw. schräg ist, muss der Abstand zwischen dem Rauchmelder und dem höchsten Punkt der Decke mindestens 500 mm betragen (siehe Bild 2).

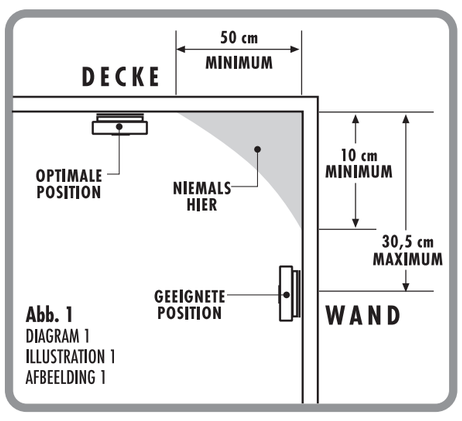

Abb. 1
DIAGRAM 1
ILLUSTRATION 1
AFBEELDING 1

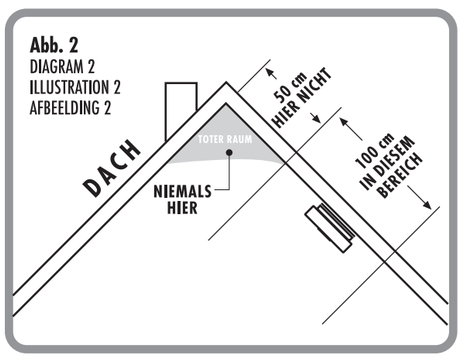

Abb. 2
DIAGRAM 2
ILLUSTRATION 2
AFBEELDING 2

Montage

- Legen Sie in das Batteriefach jedes Rauchmelders zwei AA-Batterien ein.
- Beachten Sie die Angaben im Abschnitt „Funkbetrieb“ und vergewissern Sie sich, dass die Funkverbindung korrekt funktioniert.
- Positionieren Sie die Halterung des Rauchmelders an der Montagestelle und markieren Sie die Installationslöcher mit einem Bleistift.
- Bohren Sie zwei Löcher mit einem Durchmesser von 5 mm an den markierten Stellen. Stecken Sie zwei Dübel in die Bohrlöcher (ggfs. mithilfe eines Hammers).
- Befestigen Sie die Halterung des Rauchmelders mit zwei Schrauben (3 x 25 mm) in den Dübeln (siehe Bild 3).
- Setzen Sie den Rauchmelder auf die Halterung und drehen Sie das Gehäuse im Uhrzeigersinn bis es fest auf der Halterung sitzt.
- Testen Sie den Rauchmelder mithilfe der Prüftaste. Der Rauchmelder gibt im Abstand von 1,5 Sekunden 3 kurze Pieptöne ab. Diese Sequenz wiederholt sich, bis die Prüftaste losgelassen wird.
- Falls kein akustisches Signal ertönt, liegt ein Defekt des Rauchmelders vor. Beachten Sie die Angaben im Abschnitt „Störungsbehebung“ oder wenden Sie sich innerhalb der Gewährleistungsfrist an Ihren Händler.
- Kontaktieren Sie bei Fragen zur korrekten Installation Ihren Händler.
- Während des Funktionstests können die restlichen Rauchmelder ebenfalls Alarm auslösen. Sobald die Prüftaste losgelassen wird, beenden sämtliche Melder den Alarm innerhalb von 1 Minute. Auf diese Weise können Sie die korrekte Funktion der Funkverbindung prüfen.

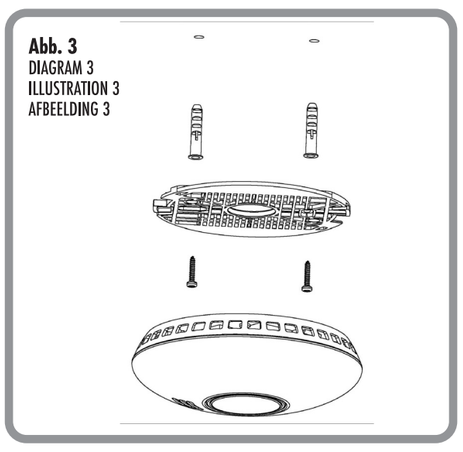

Abb. 3
DIAGRAM 3
ILLUSTRATION 3
AFBEELDING 3

ACHTUNG

Zur Vermeidung von Verletzungen muss das Gerät gemäß den Montageanweisungen sicher an Wand oder Decke befestigt werden.

Hersteller
NINGBO SITERWELL ELECTRONICS CO., LTD
ADDRESSE: NO.76 HAICHUAN ROAD CHUANGYE ZONE B, JIANGBEI, NINGBO, CHINA
TEL: 0086-574-83076656
FAX: 0086-574-83076652
E-MAIL: Sales@china-siter.com

Importiert durch
m-e GmbH modern-electronics
An den Kolonaten 37
26160 Bad Zwischenahn
Deutschland

CE

0086-CPR-550646

“Hiermit erklärt die NINGBO SITERWELL ELECTRONICS CO., LTD, dass sich dieses Gerät in Übereinstimmung mit den grundlegenden Anforderungen und den übrigen einschlägigen Bestimmungen der Richtlinie 1995/5/EG befindet.” KONFORMITÄTSERKLÄRUNG kann unter folgender Adresse gefunden werden: http://www.m-e.de/download/ce/gs-558ce.pdf

EN14604:2005/AC:2008

DE
Diese Bedienungsanleitung ist eine Publikation der m-e GmbH modern-electronics, An den Kolonaten 37, 26160 Bad Zwischenahn

Diese Bedienungsanleitung entspricht dem technischen Stand bei Drucklegung. Änderung in Technik und Ausstattung vorbehalten.

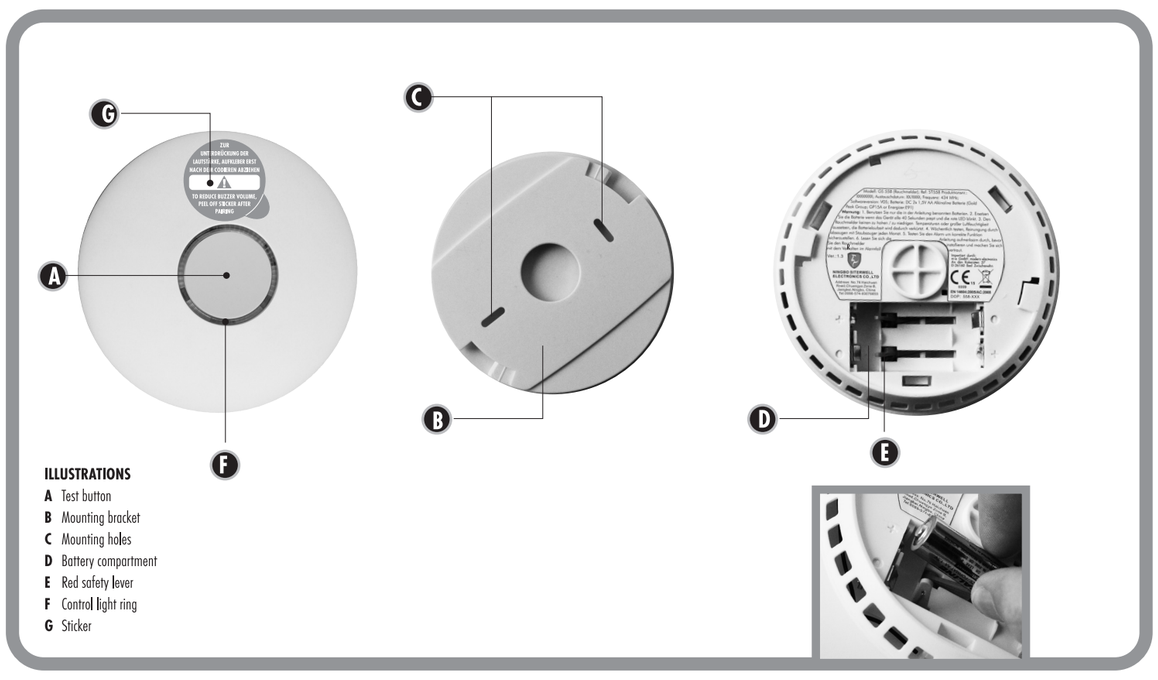

ILLUSTRATIONS

A Test button
B Mounting bracket
C Mounting holes
D Battery compartment
E Red safety lever
F Control light ring
G Sticker

ENGLISH

Thank you for purchasing this me smoke detector with wireless and heat detection.

Please take a few minutes to read the user s manual thoroughly and familiarize yourself and your family with its operation. And save it for future reference.

PRODUCT SPECIFICATIONS

Power :	DC2x1.5V Alkaline AA battery (we recommend Golden Peak Group: GN15A or Energize: E91)
Operation current :	<4uA (standby), <40mA (alarm)
Alarm volume :	>85dB(A) at 3 meters.
Smoke sensitivity :	0.122-0.189dB/m
Heat sensitivity:	54-70!
Local smoke alarm sound pattern:	BI 0.5s - pause 0.5s BI 0.5s pause 0.5s BI 0.5s pause 1.5s, with the red LED flash, repeat this alarm pattern.
Local heat alarm sound pattern:	BI 0.2s - pause 0.1s, with the red LED flash, repeat this alarm pattern.
Wireless alarm sound pattern:	Bi - Bi - pause 1.2s, with the red LED flash, repeat this alarm pattern.

Description
The unit is a photoelectric 3V DC smoke alarm. It is operated by 3v AA Alkaline battery. With the photoelectric technology, it is more sensitive to detecting slow smolder fires which general thick, black smoke, little heat and may smolder for hours before bursting into flames. The smoke alarm do not contain the radioactive material which is harmless to the environment.

IMPORTANT
In order to reduce the volume during the coding process a sticker (G) is labeled over the speaker outlet. Once the coding process is finished, **this sticker must be removed to enable the smoke detector's full alarm volume**.

The smoke alarm should be installed in every room (except the bathroom), and every other area of the home, making sure the people in the home will be able to hear and respond to the alarm sound. For minimum protection you should fit an alarm in the hallway between the living areas and sleeping areas. Place the unit near to the living areas as possible and ensure the alarm is audible when the bedrooms are occupied.

Typical single storey dwelling with recommended
Install a smoke alarm on the ceiling inside each bedroom and in the hallway outside each separate sleeping area. If a bedroom area hallway is more than 30 feet long, install a smoke alarm at each end. If there is a basement: install a smoke alarm on the basement ceiling at the bottom of the stairwell.

Typical multi-storey dwelling with recommended protection.
Install a smoke alarm on the ceiling inside each bedroom and in the hallway outside each separate sleeping area. If a bedroom area hallway is more than 30 feet long, install a smoke alarm at each end install a smoke alarm at the top of a first to- second floor stairwell.
Important Safety Information
1: The test button accurately tests smoke alarm functions. Do not use any other test method. Test smoke alarm weekly to ensure proper operation.
2: Do not remove or disconnect battery. This will take out your protection. Open windows or fan the air around smoke alarm for silence it.
3: This smoke alarm should be installed only by a licensed, qualified electrician. Observe and follow all local and national electrical and building codes for installation.
4: This smoke alarm is designed to be used inside a single family only. In multifamily buildings, each individual living unit should have its own smoke alarms. Do not install in non-residential buildings. And this smoke alarm is not a substitute for a complete alarm system.
5: Install a smoke alarm in every room and on every level of the home. Smoke may not reach the smoke alarm for many reasons. For example, if a fire starts in a remote part of the home, on another level, in a chimney, wall, roof, or on the other side of a closed door, smoke may not reach the smoke alarm in time to alert household members. A smoke alarm will not promptly detect a fire except in the area or room in which it is installed.
6: Smoke alarm may not alert every household member every time. The alarm horn is loud in order to alert individuals to a potential danger. However, there may be some circumstances where a household member may not hear the alarm (i.e. outdoor or indoor noise, sound sleepers, drug or alcohol usage, the hard of hearing, etc.). If you suspect that this smoke alarm may not alert a household member, install and maintain specialty smoke alarms. Household member must hear the alarm s warning sound and quickly respond to it to reduce the risk of damage, injury, or death that may result from fire, If a household member is hard of hearing, install special smoke alarms with lights or vibrating devices to alert occupants.
7: Smoke alarms can only sound their alarms when they detect smoke or detect combustion particles in the air. They do not sense heat, flame, or gas. This smoke alarm is designed to give audible warning of a developing fire. However, many fires are fast - burning, explosive, or intentional, and others are caused by carelessness or safety hazards. In this circs, Smoke may not remake the unit alarm QUICKLY ENOUGH to ensure safe escape.
8: Smoke alarms have limitations. This smoke alarm is not foolproof and is not warranted to protect lives or property from fire. Smoke alarms are not a substitute for insurance. Homeowners and renters should insure their lives and property. In addition, it is possible for the smoke alarm to fail at any time. For this reason, you must test the smoke alarm weekly and replace unit every 10 years.

Do Not Install Smoke Alarms in the Following Places
1: Near appliances or areas where normal combustion Regularly occurs (kitchens, near furnaces, hot water heaters). Use specialized smoke alarm with unwanted alarm control for this areas.
2: In areas with high humidity, like bathrooms or areas near dishwashers or washing machines. Install al least 10feet away from these areas.
3: Near air returns or heating and cooling supply vents. Install at least 3 feet away from these areas. The air could blow smoke away from the detector, interrupting its alarm.
4: In rooms where temperatures may fall below 40! or rise above 100! .
5: In extremely dusty, dirty, or insect infested areas influence particles interfere with smoke alarm operation.

Battery Specification

Rating voltage:	DC 1.5V
Package:	AA alkaline battery
Recommend battery:	Energize: E91 Gold Peak Group: GN15A

Replace Battery
1: Turn the alarm body counterclockwise and take out the alarm body from the bracket.
2: Take out the old battery from the battery box.
3: Fix the two new batteries to the battery box. Please note the battery polarity.
4: Fix the battery into battery box, fit alarm body on bracket and turn the alarm body clockwise.
5: Test smoke alarm using test button. The sound pattern is 3 short beeps-1.5seconds pause, repeat it. If there s no sound output, it means that the smoke alarm is faulty or the installing operation is wrong, and you should gain the correctly method of disposal through reading TROUBLE SHOOTING .

NOTE: During testing, because the unit send the wireless signal, may the other smoke detector will alarm. Once release the test button, the other smoke detector will stop alarming in 1 minute.

LED indicator
1: When the alarm is running normally, the red LED will flash 1 time per 40 seconds.
2: When the battery failure or low battery is detected, the alarm will chirp 1 time and with a corresponding red LED flashing 1 time per 40 seconds.
3: When the unit is fault, the alarm will chirp 1 time per 40 seconds.
4: When the unit is running in the silence mode, the red LED will flash once every 8 seconds.

Note: When the units chirp 1 time per 40 second, Press the test button, it will be paused for this warning tone for 8 hours. It can still normally detect smoke during this period, it only remove nuisance warning tone.

Alarm silence (silence mode)
During the unit is alarming, push the test button, it will be paused the unit alarming for approx 10 minutes. The red LED will flash once every 8 seconds, it indicates the smoke alarm is running into the silence mode. Smoke alarms are designed to minimize nuisance alarms. Combustion particles from cooking may set off the alarm if the alarm is located close to the cooking area. Large quantities of combustible particles are generated from spills or when grilling/frying. Using the fan on a range hood that vents to outside (non-recirculating type) will also help remove these combustible particles from the kitchen. The alarm silence (test button) is extremely useful in a kitchen area or other areas prone to nuisance alarms.
The silence feature is to be used only when a known alarm condition, such as smoke from cooking activates the alarm.
The smoke alarm will automatically reset after approximately 10 minutes, if after this period, particles of combustion are still present, the alarm will sound again.
The alarm silencer (silence mode) can be repeatedly until the air has been cleared of the condition causing the alarm.

Testing the Smoke Alarm
Test each smoke alarm to be sure it is installed correctly and operating properly.
1: Do not use an open flame to test the alarm. You may ignite and damage the alarm or your home.
2: Test the alarms weekly and upon return from vacation or when no one has been at home for several days.
3: Stand at an arm s length from the unit when testing. Test all smoke alarms weekly by doing the following step.
4: Firmly press the test button for at least 5 seconds. The alarm will sound 3 short beeps 1.5 seconds pause, then repeat it until release the button. The alarm may sound for up to a few seconds after releasing the test button.

DANGER: If the alarm sounds, and it is not being tested, it means the unit is sensing smoke, **THE SOUND OF THE ALARM REQUIRES YOUR IMMEDIATE ATTENTION AND ACTION.**

Wireless function description

Wireless frequency:	433MHz
Operation current:	RF Receiver: <5mA RF emitter: <10mA
Wireless Range:	up to 100 meters (open field)

Note: Make sure the battery is installed well before operating the product.

1: Send wireless coding mode
a: Take one alarm, press and hold the test button around 12 seconds, until the red LED light about 1S, then release the button immediately, the alarm enters into the sending status. The LED is always ON. If you press the test button or have not wireless learning signal within 30 second, the LED will be OFF.
b: When any of alarm received this wireless coding, the red LED of sending alarm will flash about 2 seconds. Then re-enter into sending status, waiting for the next alarm match. If there is no any alarm receive this command within 30 seconds, it will exist sending mode automatically.

2: Learning mode
a: Take the alarms which need to make it into learn mode , press the test button until the red LED light 1 second, then release the button immediately, the alarm enters into learning mode.
b: If the learning is successful, the red LED flashes for about 2 seconds, then exit the learning mode automatically.

3: Clear code mode
a: Press and hold the test button on the alarm around 16 seconds until the red LED flash about 1 second, then release the button, the alarm enters the clear code mode. Note: enter this mode from standby mode.
b: After releasing the button, press the button when the red LED lights up, release the button when the red LED is off, repet this operation two time, if you hear the sound of `BI` sound, that indicates clearing is success, the alarm will reset and get a new random code.

4: How to match each other smoke alarm
a: Take one alarm to enter into "send wireless coding mode".
b: Take another alarm into learning mode, when the red LED flashes for 2 seconds, which means that the learning success.
c: Follow steps b to complete the all alarms.
d: Press the test button for exit the send wireless coding mode . The red LED will OFF. Wait for about 30 seconds.
e: Take one alarm, press the test button and hold for about 30 seconds. If other alarms all enter into the wireless alarm status. That indicates a successful match.
f: The sticker (G) labeled over the speaker outlet must be removed.

Maintenance and Cleaning
In addition to weekly testing, the alarm requires periodic cleaning to remove dust, dirt, and debris.
Clean the alarm at least once a month to remove dust, dirt, or debris. Use a vacuum cleaner with the soft brush, vacuum all sides and covers of smoke alarm. Be sure all the vents are free of debris.

IMPORTANT: Do not attempt to remove the cover to clean inside. This will affect warranty.

WARNING! Use only the batteries specified. Use different batteries may have detrimental effects on the alarm. A good safety measure is to replace the battery at least once a year.

Note: Reinstall immediately after cleaning and then test unit using the test button.

Repair
Caution: Do not attempt to repair the alarm. It will affect your warranty.

If the alarm is not operating properly, and is still under warranty, return it to the original place you buy. Pack it in a well-padded carton, and ship to the original place you buy.
If the alarm is no longer under warranty, have a licensed electrician replace it immediately with a comparable alarm.

Practice Fire Safety
If the alarm sounds, and you have not pushed the test button, it is warning of a dangerous situation, your immediate response is necessary. To prepare for such occurrences, develop family escape plans, discuss them with all household members, and practice them regularly.
1: Expose everyone to the sound of a smoke alarm and explain what the sound means.
2: Determine two exits from each room and an escape route to the outside from each exit.
3: Teach all household members to touch the door and use an alternate exit when the door is hot, instruct them not to open the door if the door is hot.
4: Teach household members to crawl along the floor to stay below dangerous smoke, fumes and gases.
5: Determine a safe meeting place for all members outside the building.

What to Do in Case of Fire
1: Do not be panic; stay calm.
2: Leave the building as quickly as possible. Touch doors to feel if they were hot before opening them. Use an alternate exit if necessary. Crawl along the floor, and do stop to collect anything.
3: Meet at a pre-arranged meeting place outside the building.
4: Call the fire department form outside the building.
5: Do not go back inside a burning building. Wait for the fire department to arrive.

Note: These guidelines will assist you in the event of a fire, however, to reduce the chance that fires will start, practice fire safety rules and prevent hazardous situations.

Trouble shooting
DO NOT disconnect battery to quiet an unwanted alarm. This will remove your protection. Fan the air or open a window to remove smoke or dust.

Problem
Smoke alarm does not sound when tested.
Method of disposal
Remove smoke alarm from bracket. then Check the battery is properly connect to battery connector.

Problem
Smoke alarm beeps with the red LED flash about once 40 seconds.
Method of disposal
Replace battery, please refer to REPLACE BATTERY section.

Problem
Smoke alarm sounds unwanted alarms intermittently or when residents are cooking, taking showers, etc.
Method of disposal
1. Clean smoke alarm. Please refer to the maintenance and cleaning section.
2. Hire an electrician to move smoke alarm to a new location.

Problem
The alarm sounds different from it is used to. It starts and stops.
Method of disposal 1: This alarm is operating correctly.
2: Clean smoke alarm. Please refer to the maintenance and cleaning section.

Warranty Information
Company warrants to the original consumer.
Purchase each new smoke alarm to be free from defects in material and workmanship under normal use and service for a period of 3 years from the date of purchase. This warranty does not cover damage resulting from accident, misuse or abuse or lack of reasonable care of the product.

In no case shall company be liable for any incidental or consequential damages for breach of this or any other warranty express or implied, whatsoever. The bad product can be mailed to the following address with a detail explanation of problem.

Before you install the alarm, please read the instruction.
Where is the best to be Installed
- At first you need install one unit in the bedroom and route way, if you have several bedrooms, you d better install each alarm in every room.
- Install it in the stairway and in every floor.
- Smoke, heat and burning things will spread horizontally after rising to the ceiling, so install the alarm on middle of the ceiling of ordinary structure house .let the alarm induce every corner.
- If alarm couldn't be installed in the middle of the ceiling for some reasons, the distance which the alarm away form the wall corner should be beyond 50cm. (see the diagram 1).
- If the length of the room or the hall is beyond 30 foot, you need install several alarms in the hall.
- When the ceiling is slanting, the alarm needs to be installed 500mm away from the highest ceiling point in the room (see the diagram 2).

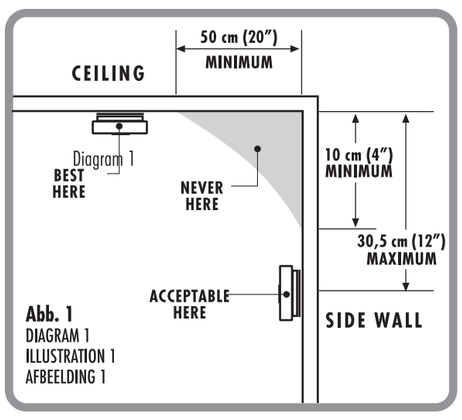

Abb. 1
DIAGRAM 1
ILLUSTRATION 1
AFBEELDING 1

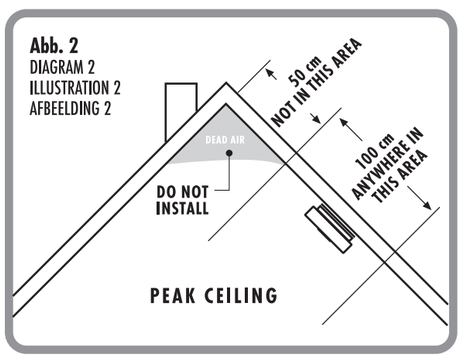

Abb. 2
DIAGRAM 2
ILLUSTRATION 2
AFBEELDING 2

Installation
- Fix the two AA batteries to each battery box of the smoke alarm.
- According to the "Wireless function description" Section to operate the smoke alarm. Ensure the wireless function is ok.
- Then press the bracket on the installation position, mark installation hole of bracket with pencil.
- Bore two installation hole on the sign with electric drill. Make diameter of holes is 5mm, Strike the two plastic plugs into holes with hammer.
- Attach the bracket to the plastic plugs and fix tightly the screws (3x25mm) into the plastic plugs. (refer to Diagram 3).
- Fit the alarm on the bracket and turn the alarm body clockwise, until matching well on the bracket.
- Test smoke alarm using test button. The alarm will sound 3 short beeps - 1.5 seconds pause, then repeat it until release the button.
- if no sound, it indicates a defective alarm, you can refer to "Trouble shooting" for solution or return to your retailer during warranty.
- If you have any questions on installation, you can contact your retailer.
- During testing, may the other smoke detector will alarm. Once release the button, others will stop alarming in 1 minute. In such a way, you can check the wireless function.

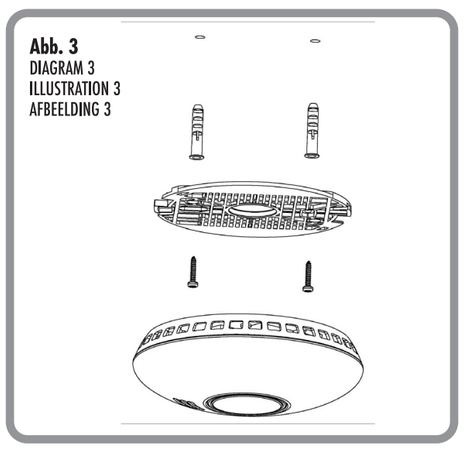

Abb. 3
DIAGRAM 3
ILLUSTRATION 3
AFBEELDING 3

WARNING
To prevent injury, this unit must be securely attached to the ceiling in accordance with the installation instructions.

Manufacturer
NINGBO SITERWELL ELECTRONICS CO., LTD
ADDRESS: NO.76 HAICHUAN ROAD CHUANGYE ZONE B, JIANGBEI, NINGBO, CHINA
TEL:0086-574-83076656
FAX:0086-574-83076652
E-MAIL:Sales@china-siter.com

Distributor
m-e GmbH modern-electronics
An den Kolonaten 37
26160 Bad Zwischenahn
Germany

DE
Diese Bedienungsanleitung ist eine Publikation der m-e GmbH modern-electronics, An den Kolonaten 37, 26160 Bad Zwischenahn

Diese Bedienungsanleitung entspricht dem technischen Stand bei Drucklegung. Änderung in Technik und Ausstattung vorbehalten.