Komplettstationen

Komplettstation KSRR.3

Mit der Komplettstation KSRR.3 erfolgt die hydraulische Einbindung der wassergeführten Kaminöfen an einen Puffer- oder Kombispeicher. Der Speicherinhalt hat mindestens 400 l zu betragen. Ein Ausdehnungsgefäß mit Mindestinhalt 8 l ist bauseits zu erstellen. Mit dem in der Komplettstation integriertem Regler RV2 wird über die drehzahlgeregelte Hocheffizienzpumpe immer 70-grädiges Wasser dem Speicher zugeführt.

Steigt die Vorlauftemperatur über diesen Wert, regelt der Regler RV2 die Pumpe nach dem Verlauf der Temperaturdifferenz. Ab 80 °C Vorlauftemperatur reduziert ein in den wassergeführten Kaminöfen integrierter Leistungsregler die Primärluftzufuhr (nur bei Logastyle 20W/21W). Der Kesselfühler liegt in der KSRR.3 lose bei. Der Speicherfühler ist bereits montiert.

Die KSRR.3 kann auch für den Heizeinsatz Logaflame HWS216 eingesetzt werden. In diesem Fall ist das Anschluss-Set HWS (Zubehör) zusätzlich erforderlich.

Die Komplettstation KSRR.3 ist für die hydraulische Anbindung von wassergeführten Kaminöfen, Heiz- und Kamineinsätzen mit einer wasserseitigen Leistung bis zu 10 kW an einen Speicher geeignet.

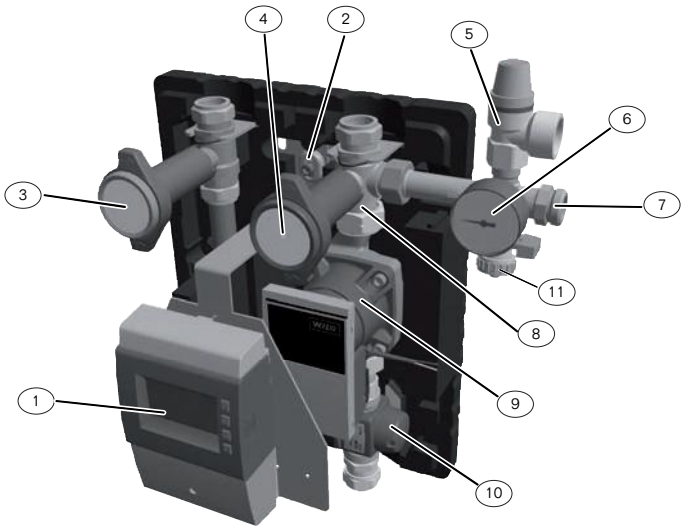

1 Regelgerät RV2
2 Aufhängung
3 Kugelhahn (roter Griff) mit Thermometer (Vorlauf)
4 Kugelhahn (blauer Griff) mit Thermometer (Rücklauf)
5 Sicherheitsventil
6 Manometer
7 Anschluss Ausdehnungsgefäß
8 Rückschlagklappe
9 Umwälzpumpe
10 Thermischer Mischer
11 Füll- und Entleerungshahn

Unverbindliche Preisempfehlung. Nicht für den Endverbraucher bestimmt, lediglich Berechnungsgrundlage. Ohne die gesetzliche Mehrwertsteuer.