LIVERA PANORAMA M | L

mit fire+

TECHNISCHE INFORMATIONEN

LIVERA PANORAMA M

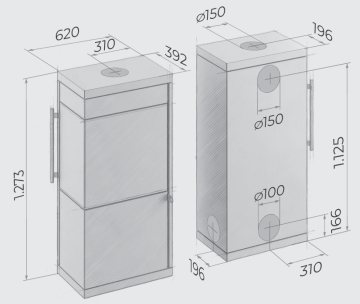

LIVERA PANORAMA L

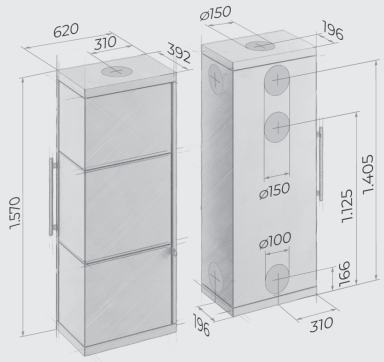

ANBAUTEILE: HOLZREGAL UND SITZBANK

Maßangaben in mm

BEDIENUNGSANLEITUNG

Bitte beachten Sie die Hinweise und Vorgaben der Allgemeinen Bedienungsanleitung.

Für den Kaminofen und auch das Verbindungsstück (Rauchrohr) müssen bestimmte Sicherheitsabstände zu brennbaren oder wärmeempfindlichen Materialien eingehalten werden. **Die notwendigen Sicherheitsabstände für Ihren Kaminofen entnehmen Sie bitte folgender Abbildung:**

ABSTÄNDE ZU BRENNBAREM MATERIAL

Wandaufstellung	
Hinten (x):	min. 180
Seitlich (y1) ohne Einfluss der Strahlung:	min. 180
Seitlich (y2) mit Einfluss der Strahlung:	min. 250
Vorne (z):	min. 1.000

WANDAUFSTELLUNG

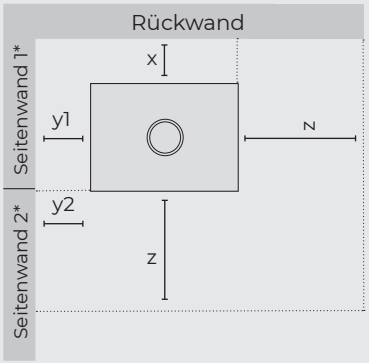

*Seitenwand 1: Ohne Einfluss der Strahlung
*Seitenwand 2: Mit Einfluss der Strahlung

Auch bei nicht brennbaren Materialien empfehlen wir einen Wandabstand von mindestens 100 mm einzuhalten.

Maßangaben in mm

Die notwendigen Sicherheitsabstände für Ihr Verbindungsstück (Rauchrohr) entnehmen Sie bitte den Sicherheitsangaben des Rauchrohrherstellers.

ZUGELASSENE BRENNSTOFFE

- ✓ Trockenes, naturbelassenes und zwingend gespaltenes Scheitholz mit einer Restfeuchte von max. 19 %.
- ✓ Hartholzbriketts (gemäß EN ISO 17225-3 A1)

Brennstoffe	Bevorzugte Brennstoffe	Sonstige geeignete Brennstoffe
Scheitholz, Feuchtigkeitsgehalt ≤ 19 %	**ja**	nein
Pressholz, Feuchtigkeitsgehalt < 12 % (gemäß EN ISO 17225-3 A1)	nein	**ja**
Sonstige holzartige Biomasse	nein	nein
Nicht-holzartige Biomasse	nein	nein
Anthrazit und Trockendampfkohle	nein	nein
Steinkohlenkoks	nein	nein
Schwelkoks	nein	nein
Bituminöse Kohle	nein	nein
Braunkohlebriketts	nein	nein
Torfbriketts	nein	nein
Briketts aus einer Mischung aus fossilen Brennstoffen	nein	nein
Sonstige fossile Brennstoffe	nein	nein
Briketts aus einer Mischung aus Biomasse und fossilen Brennstoffen	nein	nein
Sonstige Mischung aus Biomasse und festen Brennstoffen	nein	nein

SCHORNSTEINZUG

Der Mindestförderdruck (Schornsteinzug) muss 12 Pa betragen.

Über 20 Pa ist eine Förderdruckbegrenzung vorzunehmen. Wir empfehlen einen Zugbegrenzer / eine Nebenluftvorrichtung zu installieren.

Lässt sich wegen zu hoher Außentemperaturen kein ausreichender Schornsteinzug aufbauen, dann sollte auf eine Inbetriebnahme des Kaminofens verzichtet werden.

1 ANHEIZEN

Zum Anheizen legen Sie zwei Holzscheite (ca. 1,8 kg Gesamtmasse) flach auf den Feuerraumboden, schichten Kleinholz darüber und platzieren darauf handelsübliche Anzünder *(Bild 1 und Bild 2)*.

Gibt die Steuerung einen Signalton ab und blinkt die LED-Anzeige rot, weist dies auf einen unzureichenden Förderdruck im Schornstein hin. Das Gerät darf in diesem Fall nicht in Betrieb genommen werden!

Stellen Sie den Leistungsregler auf „Powerbetrieb“ *(Bild 3)*, zünden Sie beide Anzünder an und schließen Sie die Tür. Anschließend regelt die DROOFF fire+ Abbrandsteuerung den Betrieb. Während der Anheizphase blinkt die LED-Anzeige grün. Wenn der Regelbetrieb erreicht ist, leuchtet sie konstant grün.

(Bild 1)

(Bild 2)

(Bild 3)

(Bild 4)

2 BETRIEB

Wenn die LED-Anzeige gelb leuchtet oder blinkt, kann Brennholz nachgelegt werden. Wird viel Wärmeenergie benötigt (z. B. beim Aufheizen des Raumes oder niedrigen Außentemperaturen) sollte der Kaminofen auf Nennwärmeleistung weiter betrieben werden. Belassen Sie den Leistungsregler dazu auf der „Power“-Position *(Bild 3)*. Um den Kaminofen in Teillast zu betreiben, stellen Sie den Leistungsregler auf die „Eco-Modus“-Position *(Bild 4)*.
Legen Sie folgende Mengen Brennstoff nach:

	Scheitholz / Hartholzbriketts	
	5,0 kW	**8,0 kW**
Holzmenge fire+	1,2 kg (2 Holzscheite) ECO	1,8 kg (2 Holzscheite) POWER

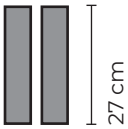

3 BEENDEN DES HEIZVORGANGS

Um den Heizvorgang zu beenden, legen Sie kein Brennholz mehr nach. Die DROOFF fire+ Abbrandsteuerung schaltet nun selbstständig in den „Gluthaltemodus“ und beendet den Abbrand. Dies wird Ihnen durch eine lila leuchtende LED-Anzeige signalisiert.

REINIGUNGSHINWEISE

Heben Sie das Gussrost mit unserer “Kalten Hand” heraus, um an den Aschetopf zu gelangen und diesen zu entleeren.

Lagern Sie die Asche am besten in einem feuerfesten Metallbehälter im Freien für mindestens 48 Stunden zwischen, bevor Sie diese im Hausmüll entsorgen.

ALLGEMEINE INFORMATIONEN

Prüfungen / Zulassungen		
EN 13240:2005-10	✔	
BImSchV 2. Stufe	✔	
15a B-VG	✔	
DIBt-Zulassung	- (in Prüfung)	
Prüfberichte	DBI F 20/09/0789	
Prüflabor	DBI-Gastechnologisches Institut gGmbH Freiberg	
Energieeffizienzklasse	A+	
Wirkungsgrad %	> 75	
Energieeffizienzindex (EEI)	≥ 107,0	
Wertetripel / Brennstoffe	**5,0 kW**	**8,0 kW**
Nennwärmeleistung kW	5,0	8,0
Abgasmassenstrom g/s	6,38	7,30
Mittlere Abgasstutzentemperatur °C	245	304
Indirekte Heizfunktion	-	-
Mindestförderdruck Pa	12	12
Verbrennungsluftbedarf m³/h	17, 97	20,65
Zugelassene Brennstoffe	Holz, Hartholzbriketts	Holz, Hartholzbriketts
Maße / Gewicht		
Feuerraum Höhe | Breite | Tiefe (mm)	410 | 465 | 230	
Gewicht in kg, ca.	LIVERA Panorama M Stahl 177	LIVERA Panorama L Stahl 183
Technische Ausstattung		
Primär- und Sekundärluft	✔ (Einhandregelung)	
Anschluss Wechselstutzen Ø 150 mm	↑→←	
Außenluft / Frischluft Ø 100 mm	→↓	
Ausführungen		
Lackierung	schwarz	
Stahlvariante	✔	
Natursteinverkleidung	-	

Zubehör			
Sitzbank Eiche Natur	✔	fire+ Abbrandsteuerung	✔
Regal mit Türen	✔	Rückwandblende für Holzregal	✔
Regal offen	✔	Stutzen für Außenluft, Ø 100 mm	✔
DROOFFolith Wärmespeicherblock, ca. 100 kg	✔		

Unterzeichnet im Namen des Herstellers

Till Klask, Geschäftsführer
Brilon, 07.07.2021

Alle Angaben ohne Gewähr. Technische Änderungen vorbehalten. Stand 07/2021